SCHEDA - *CARD*	PRODOTTO - *PRODUCT*	SCHEMA - *SCHEMA*	**VMDC150**
D80/0		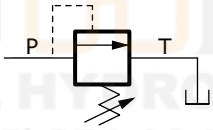	**VALVOLA DI MASSIMA PRESSIONE DIFFERENZIALE A CARTUCCIA SCOMPOSTA** ***BUILT-IN DIFFERENTIAL CARTRIDGE PRESSURE RELIEF VALVE***

APPLICAZIONE
Sono utilizzate per limitare la pressione entro il valore desiderato e permettere lo scarico della portata in eccesso al serbatoio. La loro praticità le rende idonee per il montaggio in apposite cavità o l'utilizzo in blocchi integrati. La valvola è di tipo ad azione differenziale.

MONTAGGIO
Inserire la sede di tenuta nella cavità quindi alloggiare otturatore e molla ed infine serrare la valvola nella cavità M30 x 1,5.

FUNZIONAMENTO
Quando la pressione in P è superiore al carico della molla agente sull'otturatore il flusso in eccesso attraversa la valvola scaricando in T. Per regolare la pressione occorre: allentare il dado, avvitare il grano per aumentare la pressione o svitare per ridurre, stringere nuovamente il dado. È importante rimanere all'interno del campo di regolazione della molla scelta.

A RICHIESTA
Registrazione specifica - Piombatura della registrazione.

NOTE COSTRUTTIVE
Particolari interni trattati termicamente - Nessun trafilamento - Assenza di vibrazioni.

APPLICATION
Relief valves are used to keep the pressure within the preset value and to allow the excess flow to be released to tank. They can easily be assembled into suitable cavities or used in manifolds. This is a differential pressure relief.

INSTALLATION
Set sealing seat into the cavity with poppet and spring then fit valve into cavity M30 x 1,5.

OPERATION
When pressure to P is higher than the spring setting, the excess flow is allowed straight through the valve and then released to T. To adjust pressure simply loosen the nut, tighten the adjusting screw to increase pressure or loosen it to reduce pressure, then tighten the nut again. Adjustment
operation must be carried out within the spring setting range only.

OPTIONAL
Adjustment on request - lockwire.

FEATURES
Hardened internal components - No leakage - No vibrations.

CARATTERISTICHE - *HYDRAULIC FEATURES*

Molla *Spring*	A	B	C
Portata max *Max Flow (l/min)*	150	150	150
Taratura max *Max setting (bar)*	-	350	-
Pressione max *Max pressure (bar)*	350	350	350

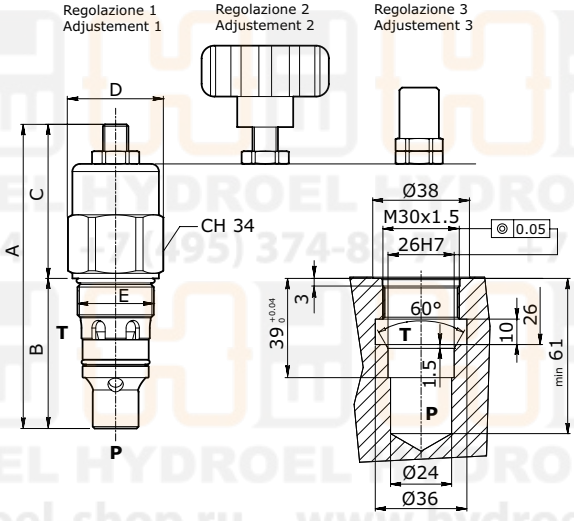

DIMENSIONI E PESI - *EXTERNAL DIMENSIONS AND WEIGHTS*

Dimensione *Dimension*	A	B	C	D	E	Peso - *Weight (kg)*
	127	59	68	38	M30 x 1.5	0.47

CODICE ORDINAZIONE - *ORDERING CODE*

VMDC150 [ ] [ ]

	Molla (bar) *Spring (bar)*
A	-
B	30 - 350
C	-

	Tipo regolazione *Adjustment Option*
1	Grano *Socket screw*
2	Volantino *Handknob*
3	Cappellotto *Temperprof Cap*

ESEMPIO ORDINAZIONE - *ORDERING CODE EXAMPLE*

VMDC150 B 3	VMDC150 - Molla 30/350 bar - Cappellotto / *VDMC150 - 30/350 bar setting range - Tamperproof cap*

HYDROEL +7 (495) 374-88-74 www.hydroel-shop.ru