Campo	Assembly	Spring	wire (ø)	full flow range	min flow range	flow
1	060605006	421803068	2,1	30 - 110	20 - 70	5 litri
2	060605007	421803047	2,3	111 - 180	71 - 150	5 litri
3	060605008	421803070	2,7	181 - 290	151 - 270	5 litri
4	060605009	421803072	3	291 - 350	271 - 350	5 litri

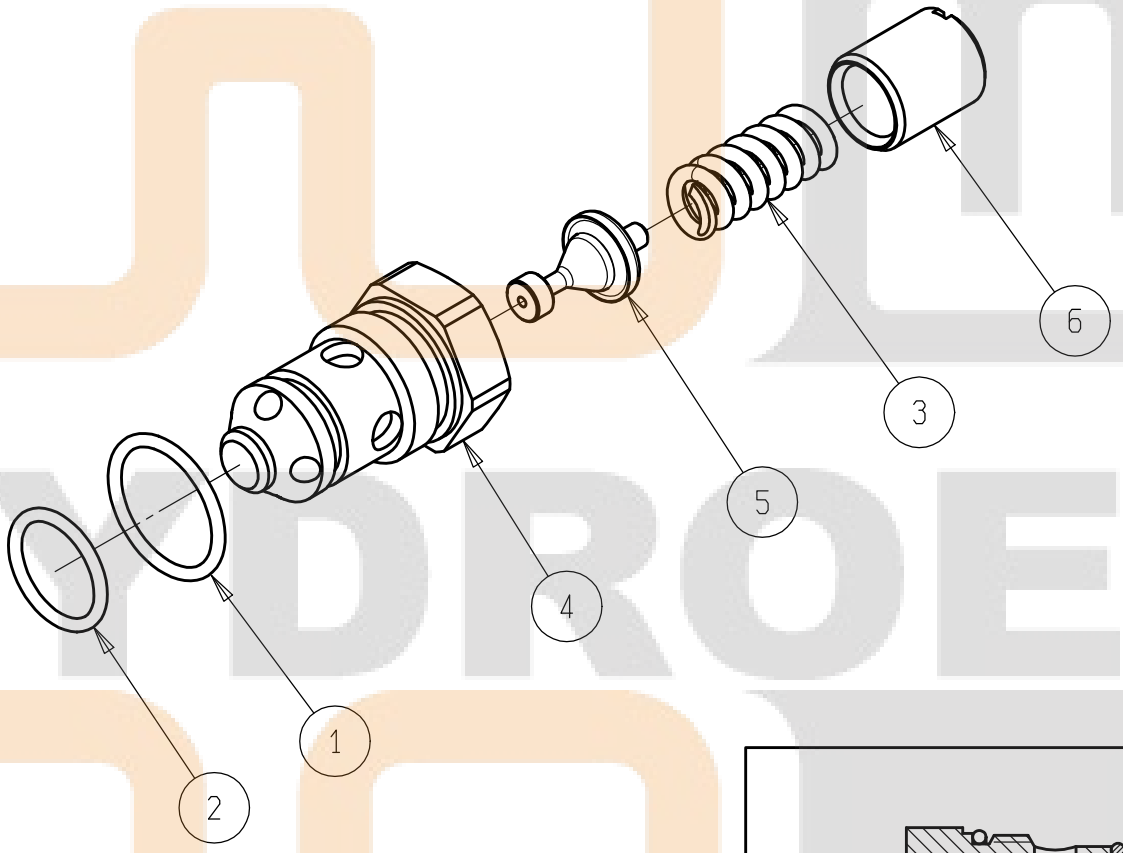

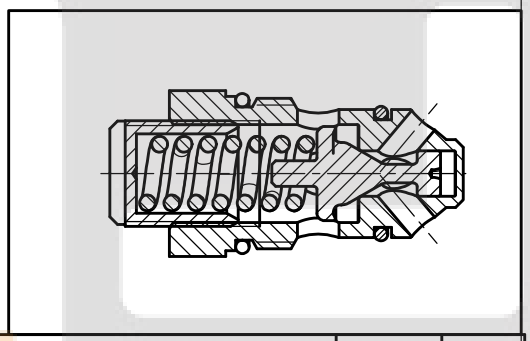

Pos	Codice	Descrizione	UM	Q.ta
6	422214003	VITE REGISTR.TAGLIO CACCIAV.	N	1
5	422101083	PIST.TARAT.V.AU (ANTISHOCK VALVE PLUNGER)	N	1
4	422003021	CORPO V.AU (ANTISHOCK VALVE BODY) (0.25)	N	1
3	*	SPRING	N	1
2	412030254	O.R. 93SH 14X1.78 (N2067-93)	N	1
1	412010106	O.R.70SH 17,17 X 1,78 (2-17)	N	1

ASSEMBLY: D6 -V.AU

hydro control
BOLOGNA ITALY

Group:		Scale	
D6			
Approv.	Date	Prototype	
PC	18/10/2010		
Designer:	Date	CODE	Mod.
LC	24/05/1995	060605006	4

Documento riservato a termini di Legge con divieto di riproduzione o di renderlo comunque noto a terzi senza esplicita autorizzazione