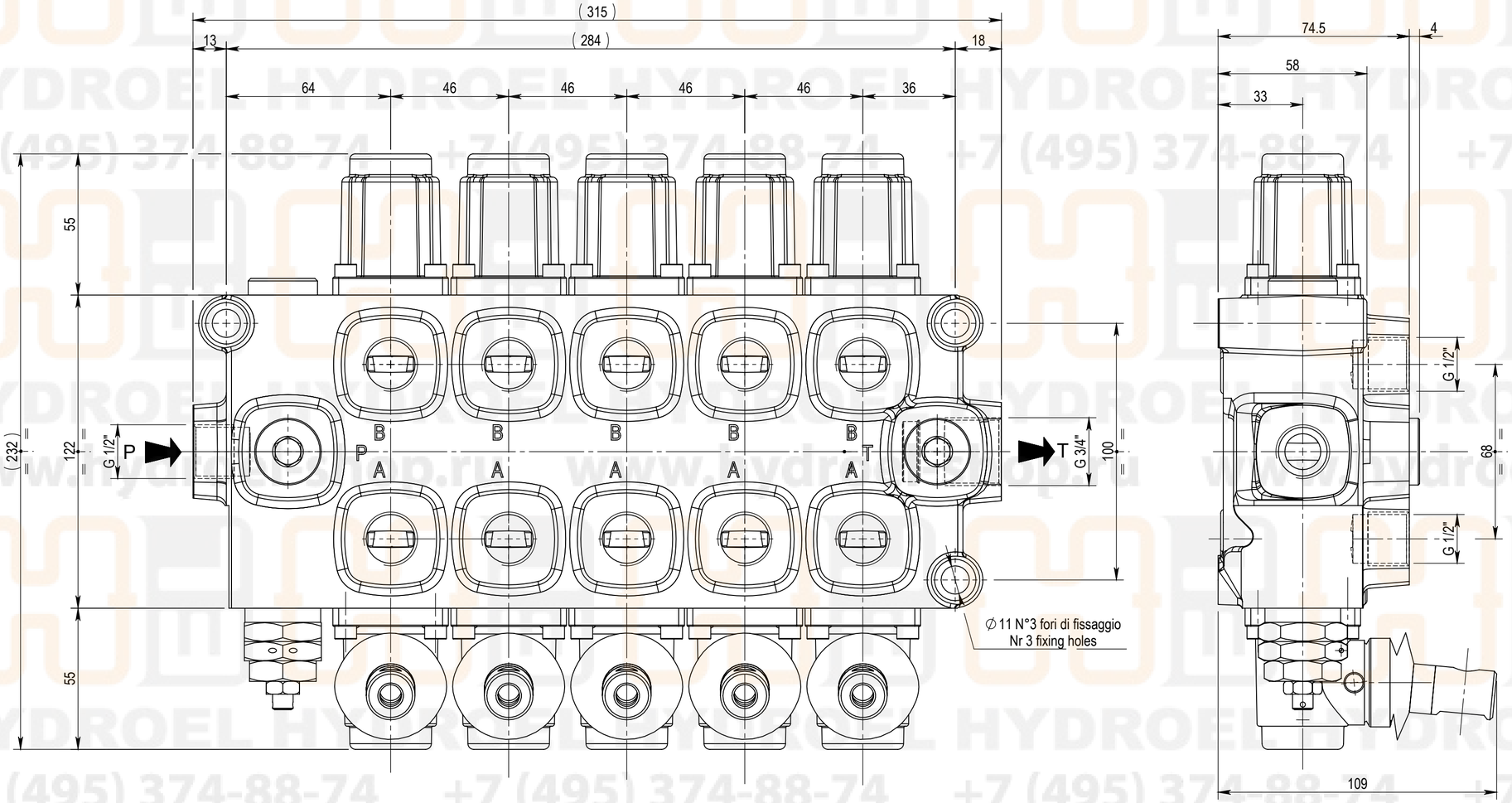

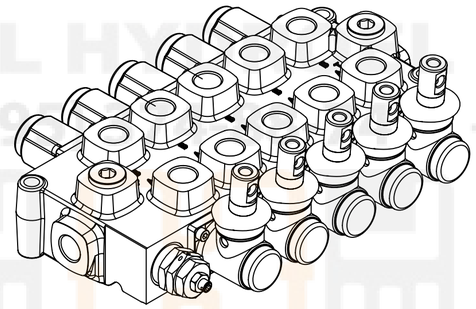

Simbolo Idraulico
Hydraulic Symbol

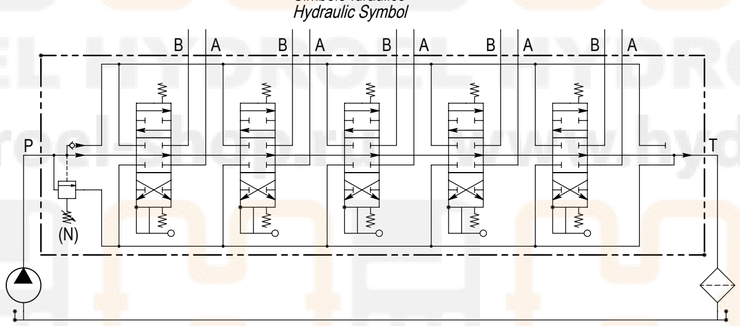

REV	Data *Date*	Descrizione *Description*	Dis. *Drw*	Controllato *Checked*	Approvato *Approveted*
0	26-03-10	Emissione	G.M.	G.M.	B.S.
1	06-09-12	Aggiunto esploso, tolto aste leva	M.G.	M.G.	B.S.

Denominazione *Denomination*: Q75 5E F1S(N) - 5X103/A1/M1 - F3D
Misure d'ingombro - Dimensions

Dis. *Drw* G.M. | Controllato *Checked* G.M. | Approvato *Approveted* B.S.

Data *Date* 26-03-10

Galtech s.p.a.
OLEODINAMICA
REGGIO EMILIA - ITALY

Gruppo *Group*	Q75
Codice RdA *RdA code*	
Codice gestionale Galtech *Galtech gestional code*	05505010300100R
Codice gestionale Cliente *Customer gestional code*	
Codice identifica cliente *Customer identif. code*	
Specifiche *Specifications*	
Peso *Weight*	14.518Kg
Scala *Scale*	1:1
	A2
Codice *Code*	TAB03059
Sostituisce il	*Replace no*

N.B.:del presente disegno vale solo quello con livello maggiore
NOTE: valid drawn has to considered just that one refered to active revision
Livello *Revision* 1

Questo disegno non puo' essere riprodotto o rivelato a terzi senza il consenso della Galtech s.p.a.
This drawing cannot be reproduced, copied or trasmitted without approval of Galtech s.p.a.

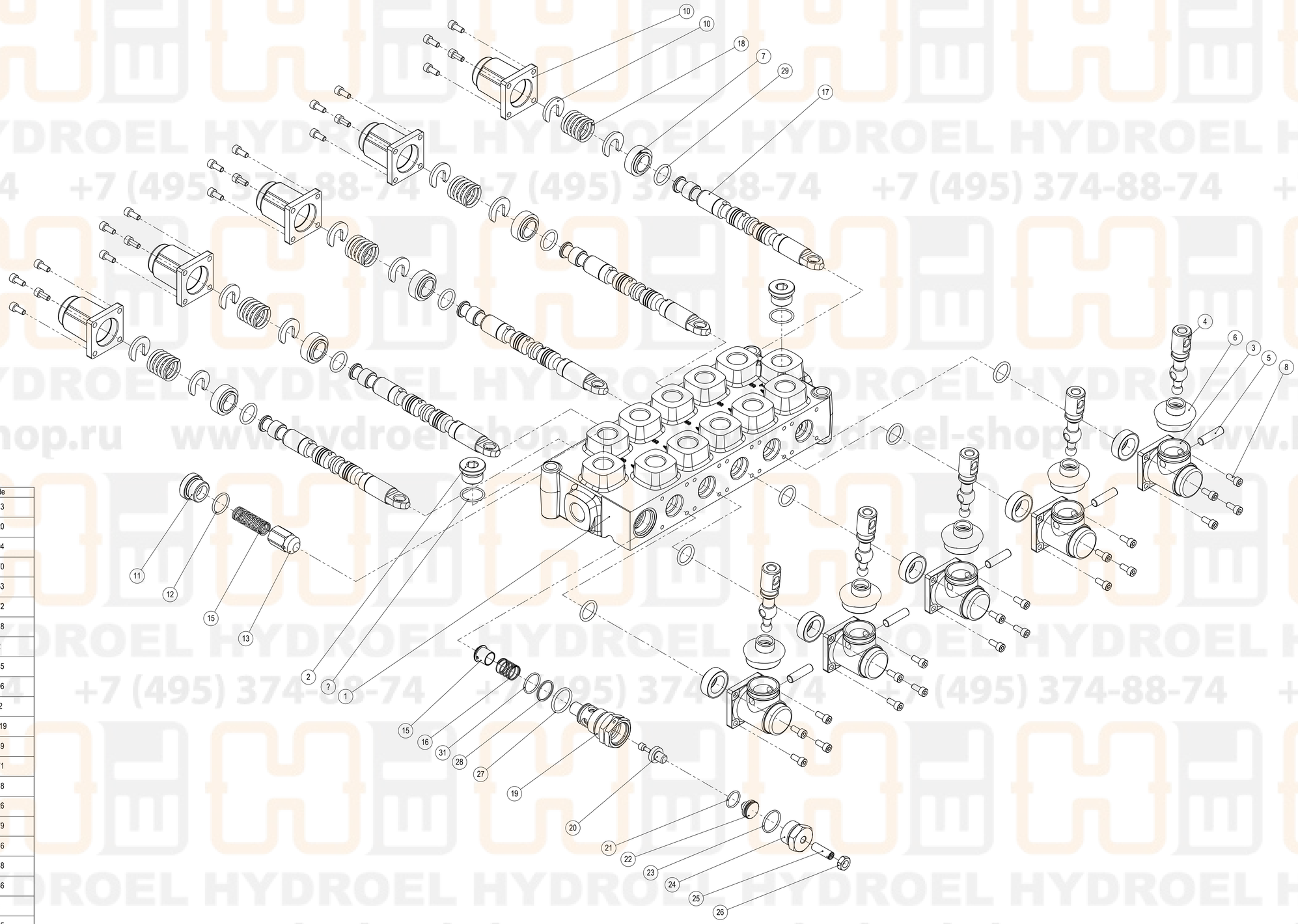

Pos.	Q.tà/Q.ty	Descrizione / Description	Codice / Code
1	1	Corpo Q75 5 elementi filettato G1/2" Q75 body 5 sections threaded G1/2"	06.001.27513
2	2	Tappo G1/2" G1/2" plug	06.049.27920
3	5	Scatola porta leva per comando manuale cod. A1 Q80 Q80 hand control box lever code A1	06.031.30404
4	5	Leva per comando manuale cod. A1 - Q80-Q130 Control hand lever code A1 - Q80-Q130	06.026.28170
5	5	Spinotto porta leva Pin for lever	06.025.28653
6	5	Soffietto per comando a leva cod. A1 Bellow for hand control code A1	06.093.28172
7	10	Distanziale Q80 - Q75 Q80 - Q75 Spacer	06.019.27218
8	40	Vite TCEI UNI5931 M5x12-8.8 Hexagon socket head cap screw UNI5931 M5x12-8.8	100005012
10	10	Distanziale ferma molla per posizionamento M1 Q80 - Q75 Q80 - Q75 M1Spacer	06.019.23145
10	5	Cappellotto per posizionamento a molla cod. M1 Q80 Q80 Cap for spring positioning code M1	06.048.30406
11	1	Tappo per valvola di ritegno Q75 Q75 plug for check valve	06.049.3042
12	1	Anello tenuta olio OR 2.00x19.00 70Sh NBR O-Ring 2.00x19.00 70Sh NBR	OR 70 204-019
13	1	Valvola di ritegno Q75 - Q95 Check valve Q75 - Q95	06.011.24449
15	1	Molla per valvola di ritegno Q75 Spring for check valve Q75	06.020.28071
15	1	Valvola di ritegno lato VLP Check valve (VLP side)	06.011.27518
16	1	Molla per valvola di ritegno lato VLP Q65 Spring for check valve VLP side Q65	06.020.27626
17	5	Cassetto nichelato cod. 103 integrale - cave dritte - Q80 - Q75 Spool cod. 103 Integral - notches straight - Q80 - Q75	06.010.32179
18	5	Molla posizionamento spool Q80 - Q130 Positioning with spacer and spring Q80 - Q130	06.020.23146
19	1	Corpo VLP 65S Q80 VLP 65S body Q80	06.012.29148
20	1	Valvola a cono per VLP 65 S Q80 Poppet for VLP 65 S Q80	06.011.26286
21	1	Anello tenuta olio OR 1.78x14.00 70Sh NBR O-Ring 1.78x14.00 70Sh NBR	OR 70 015
22	1	Piattello spingi molla per VLP 65S Q80 Washer for VLP 65S Q80	06.055.26285
23	1	Anello tenuta olio OR 1.78x20.35 70Sh NBR O-Ring 1.78x20.35 70Sh NBR	OR 70 019
24	1	Tappo porta registro VLP 65S Q80 Plug for VLP 65S Q80	06.049.24756
25	1	Grano per VLP 65 S per piombatura Q80 Adjiusting screw for VLP 65 S Q80	06.098.25150
26	1	Dado basso UNI 5589-M8x1 Nut UNI 5589-M8x1	205008
27	1	Anello tenuta olio OR 2.40x23.30 70Sh NBR O-Ring 2.40x23.30 70Sh NBR	OR 70 202-625
28	1	Anello antiestrusore Parbak 8-018 Backup ring Parbak 8-018	PB018
29	10	Anello tenuta olio OR 2.62x17.86 70Sh NBR O-Ring 2.62x17.86 70Sh NBR	OR 70 617
30	2	Anello tenuta olio OR 1.78x20.35 70Sh NBR O-Ring 1.78x20.35 70Sh NBR	OR 70 019
31	1	Anello tenuta olio OR 1.78x18.77 70Sh NBR O-Ring 1.78x18.77 70Sh NBR	OR 70 018

REV	Data / Date	Descrizione / Description	Dis. / Drw	Controllato / Checked	Approvato / Approvedd
0	26-03-10	Emissione	G.M.	G.M.	B.S.
1	06-09-12	Aggiunto esploso, tolto aste leva	M.G.	M.G.	B.S.

Denominazione / *Denomination*: Q75 5E F1S(N) - 5X103/A1/M1 - F3D
Misure d'ingombro - Dimensions

Dis. / *Drw*: G.M. | Controllato / *Checked*: G.M. | Approvato / *Approvedd*: B.S.

Data / *Date*: 26-03-10

Galtech s.p.a. OLEODINAMICA REGGIO EMILIA - ITALY

Gruppo / *Group*: Q75 | Codice RdA / *RdA code*:

Codice gestionale Galtech / *Galtech gestional code*: 05505010300100R

Codice gestionale Cliente / *Customer gestional code*:

Codice identifica cliente / *Customer identif. code*:

Specifiche / *Specifications*:

Peso / *Weight*: 14.518Kg

Sostituisce il / *Replace no*:

Scala / *Scale*: 1:2 | A1

N.B.: del presente disegno vale solo quello con livello maggiore
NOTE: valid drawn has to considered just that one refered to active revision
Livello / *Revision*: 1

Codice / *Code*: TAB03059

Questo disegno non puo' essere riprodotto o rivelato a terzi senza il consenso della Galtech s.p.a. *This drawing cannot be reproduced, copied or trasmitted without approval of Galtech s.p.a.*

HYDROEL HYDROEL HYDROEL HYDROEL HYDROEL
+7 (495) 374-88-74 +7 (495) 374-88-74 +7 (495) 374-88-74 +7 (495) 374-88-74
www.hydroel-shop.ru www.hydroel-shop.ru www.hydroel-shop.ru www.hydroel-shop.ru