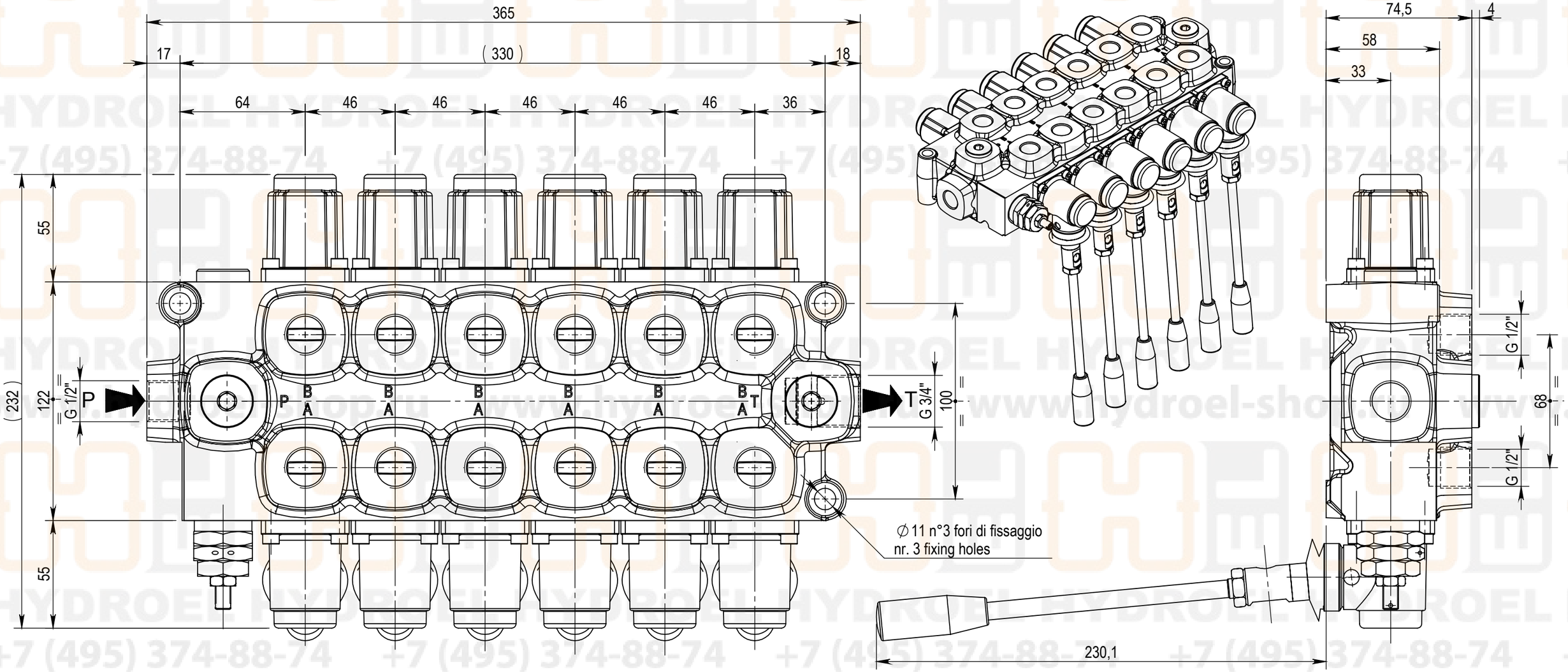

Simbolo Idraulico
Hydraulic Symbol

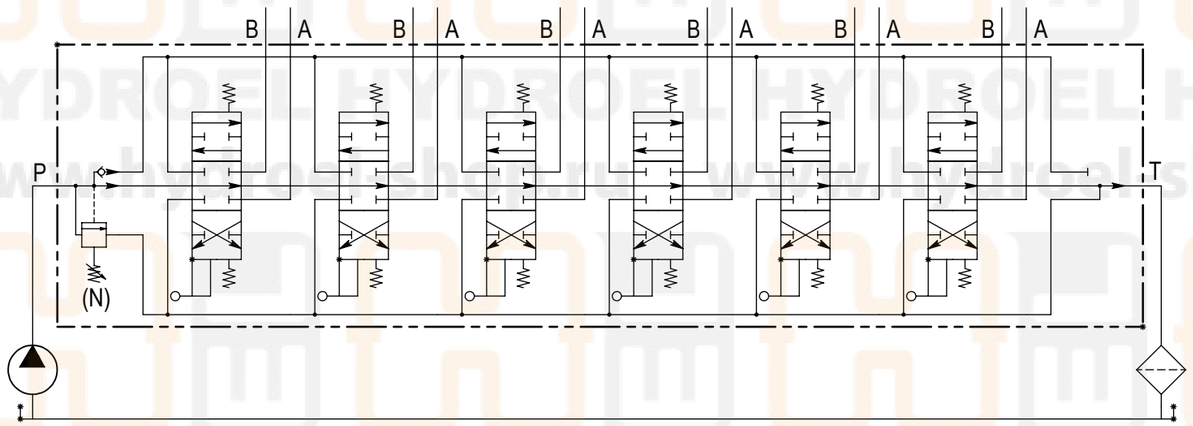

REV	Data *Date*	Descrizione *Description*	Dis. *Drw*	Controllato *Checked*	Approvato *Approveted*
0					
1	13-12-16	Emissione	T.F.	G.F.	M.D.

Denominazione *Denomination*: Q75 6E - F1S(N) - 6x103/A2/M1 - F3D
Misure d'ingombro - Dimensions

Dis. *Drw* T.F. | Controllato *Checked* G.F. | Approvato *Approveted* M.D.

Data *Date* 13-12-16

Galtech s.p.a.
OLEODINAMICA
REGGIO EMILIA - ITALY

Gruppo *Group* Q75 | Codice RdA *RdA code*

Codice gestionale Galtech *Galtech gestional code* H55060103001009

Codice gestionale Cliente *Customer gestional code*

Codice identifica cliente *Customer identif. code*

Specifiche *Specifications*

Peso *Weight* 17.806 Kg | Sostituisce il *Replace no*

Scala *Scale* 1:2 | A3

N.B.:del presente disegno vale solo quello con livello maggiore
NOTE: valid drawn has to considered just that one refered to active revision
Livello *Revision* 1

Codice *Code* H55060103001009

Questo disegno non puo' essere riprodotto o rivelato a terzi senza il consenso della Galtech s.p.a. *This drawing cannot be reproduced, copied or trasmitted without approval of Galtech s.p.a.*